DISLOCAZIONI IMPIANTI IN GALLERIA

DISLOCAZIONE IMPIANTI TECNOLOGICI IN SEZIONE CORRENTE

scala 1:50

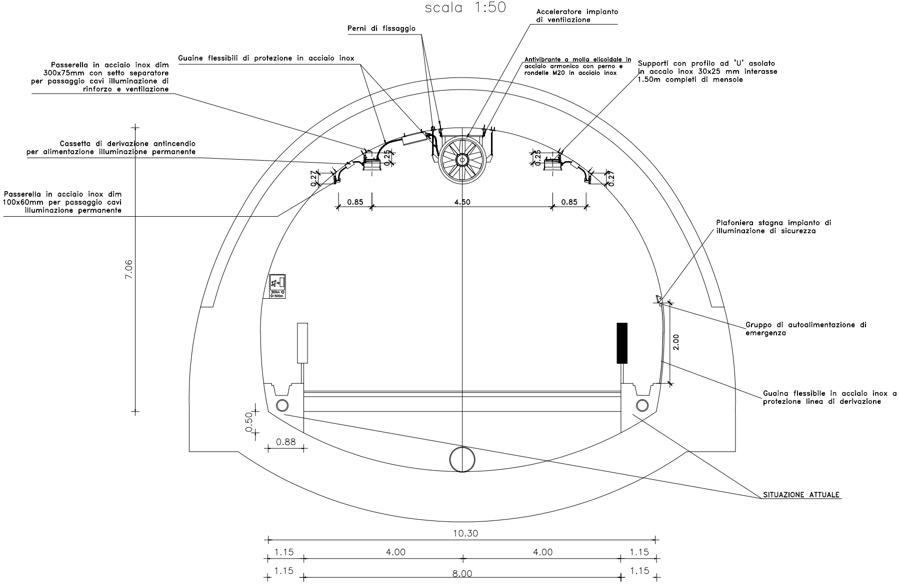
Acceleratore impianto di ventilazione
Perni di fissaggio
Guaine flessibili di protezione in acciaio inox
Antivibrante a molla elicoidale in acciaio armonico con perno e rondelle M20 in acciaio inox
Supporti con profilo ad 'U' asolato in accaio inox 30x25 mm interasse 1.50m completi di mensole
Passerella in acciaio inox dim 300x75mm con setto separatore per passaggio cavi illuminazione di rinforzo e ventilazione
Cassetta di derivazione antincendio per alimentazione illuminazione permanente
Passerella in acciaio inox dim 100x60mm per passaggio cavi illuminazione permanente
0.25
0.25
0.27
0.27
0.85
4.50
0.85
7.06
300m
500m
Plafoniera stagna impianto di illuminazione di sicurezza
Gruppo di autoalimentazione di emergenza
2.00
Guaina flessibile in acciaio inox a protezione linea di derivazione
0.50
0.88
SITUAZIONE ATTUALE
10.30
1.15
4.00
4.00
1.15
1.15
8.00
1.15

DISLOCAZIONE IMPIANTI TECNOLOGICI ALLA SEZIONE N.24

scala 1:50

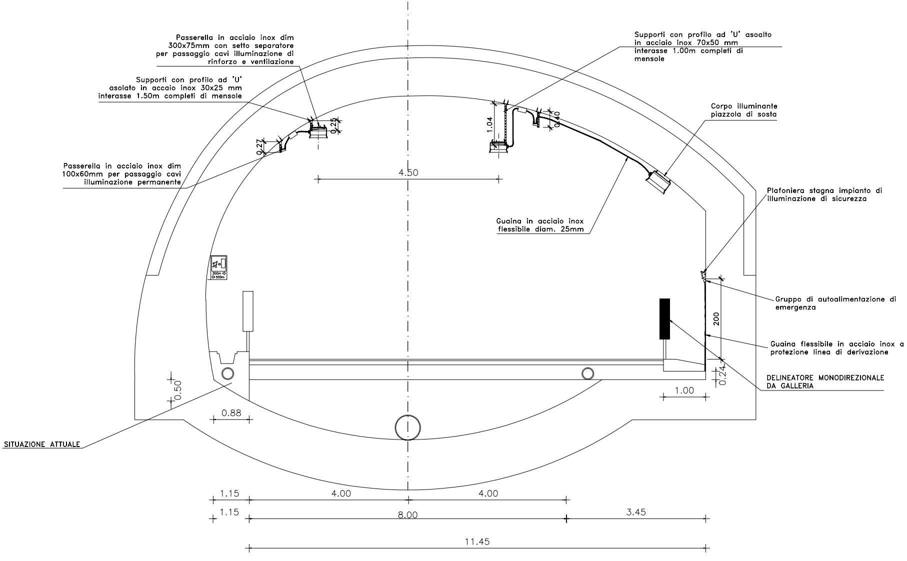

Passerella in acciaio inox dim 300x75mm con setto separatore per passaggio cavi illuminazione di rinforzo e ventilazione

Supporti con profilo ad 'U' asolato in acciaio inox 30x25 mm interasse 1.50m completi di mensole

Passerella in acciaio inox dim 100x60mm per passaggio cavi illuminazione permanente

Supporti con profilo ad 'U' asoalto in acciaio inox 70x50 mm interasse 1.00m completi di mensole

Corpo illuminante piazzola di sosta

Guaina in acciaio inox flessibile diam. 25mm

Plafoniera stagna impianto di illuminazione di sicurezza

Gruppo di autoalimentazione di emergenza

Guaina flessibile in acciaio inox a protezione linea di derivazione

DELINEATORE MONODIREZIONALE DA GALLERIA

SITUAZIONE ATTUALE

0.25
0.27
1.04
0.40
4.50
300m ⇨
⇦ 500m
200
0.24
1.00
0.50
0.88
1.15
4.00
4.00
1.15
8.00
3.45
11.45

DISLOCAZIONE IMPIANTI TECNOLOGICI ALLA SEZIONE N.30
scala 1:50

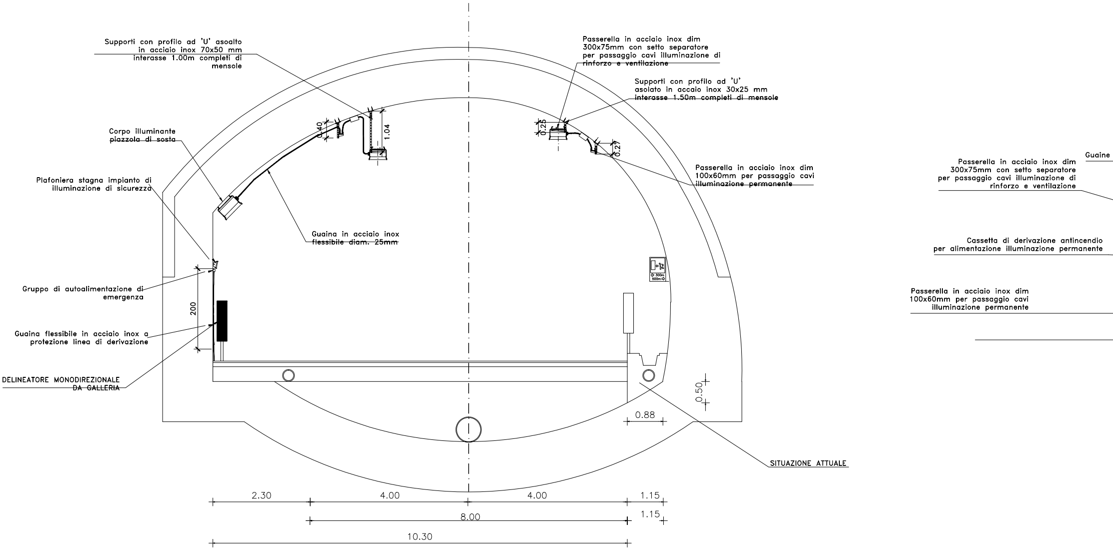
Supporti con profilo ad 'U' asoalto in acciaio inox 70x50 mm interasse 1.00m completi di mensole
Corpo illuminante piazzola di sosta
Plafoniera stagna impianto di illuminazione di sicurezza
Gruppo di autoalimentazione di emergenza
Guaina flessibile in acciaio inox a protezione linea di derivazione
DELINEATORE MONODIREZIONALE DA GALLERIA
Guaina in acciaio inox flessibile diam. 25mm
0.40
1.04
200
Passerella in acciaio inox dim 300x75mm con setto separatore per passaggio cavi illuminazione di rinforzo e ventilazione
Supporti con profilo ad 'U' asolato in acciaio inox 30x25 mm interasse 1.50m completi di mensole
0.25
0.27
Passerella in acciaio inox dim 100x60mm per passaggio cavi illuminazione permanente
300m
500m
0.50
0.88
SITUAZIONE ATTUALE
2.30
4.00
4.00
1.15
8.00
1.15
10.30
Guaine
Passerella in acciaio inox dim 300x75mm con setto separatore per passaggio cavi illuminazione di rinforzo e ventilazione
Cassetta di derivazione antincendio per alimentazione illuminazione permanente
Passerella in acciaio inox dim 100x60mm per passaggio cavi illuminazione permanente

PARTICOLARI

PARTICOLARE SISTEMAZIONE APPARECCHIATURE IN VOLTA
scala 1:50

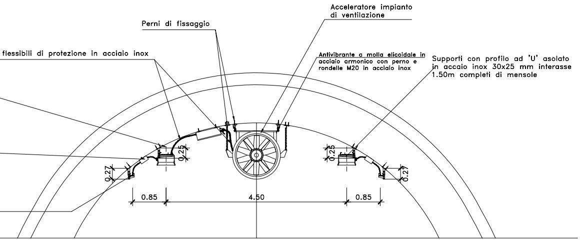
Acceleratore impianto
di ventilazione
Perni di fissaggio
flessibili di protezione in acciaio inox
Antivibrante a molla elicoidale in
acciaio armonico con perno e
rondelle M20 in acciaio inox
Supporti con profilo ad 'U' asolato
in accaio inox 30x25 mm interasse
1.50m completi di mensole
0.27
0.25
0.25
0.27
0.85
4.50
0.85

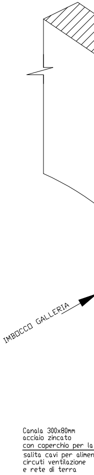
IMBOCCO GALLERIA
Canala 300x80mm
acciaio zincato
con coperchio per la
salita cavi per alimen
circuti ventilazione
e rete di terra

IMPIANTO DI VENTILAZIONE

TIPICO DI INGRESSO CAVI
DA ESEGUIRE SU ENTRAMBI GLI IMBOCCHI

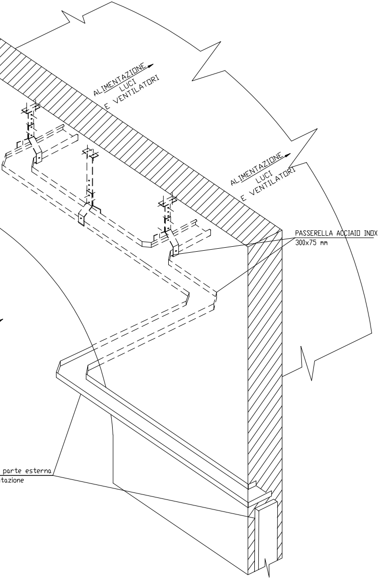
ALIMENTAZIONE LUCI E VENTILATORI
ALIMENTAZIONE LUCI E VENTILATORI
PASSERELLA ACCIAIO INOX
300x75 mm
parte esterna
tazione

ALTRE DOTAZIONI IMPIANT

SEZIONE CORRENTE

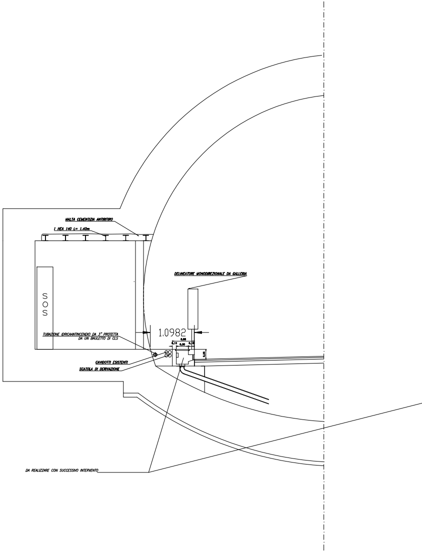
MALTA CEMENTIZIA ANTIRITIRO
1 HEA 140 L= 1.40m
SOS
DELINEATORE MONODIREZIONALE DA GALLERIA
TUBAZIONE IDRICAANTINCENDIO DA 3" PROTETTA
DA UN BAULETTO DI CLS
1.0982
0,55
0,10
0,30
0,15
0,25
CAVIDOTTI ESISTENTI
SCATOLA DI DERIVAZIONE
DA REALIZZARE CON SUCCESSIVO INTERVENTO

ISTICHE IN GALLERIA

1:50

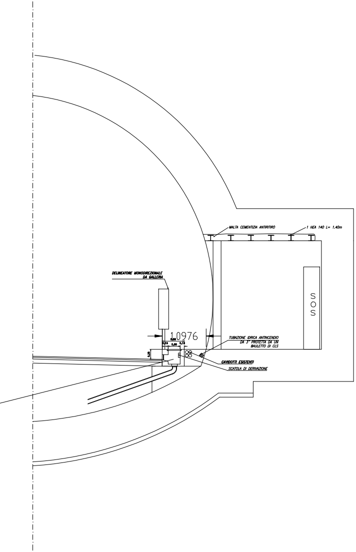
MALTA CEMENTIZIA ANTIRITIRO
1 HEA 140 L= 1.40m
DELINEATORE MONODIREZIONALE DA GALLERIA
SOS
1.0976
0,55
0,15
0,30
0,10
0,35
TUBAZIONE IDRICA ANTINCENDIO DA 3" PROTETTA DA UN BAULETTO DI CLS
CAVIDOTTI ESISTENTI
SCATOLA DI DERIVAZIONE

SEZIONE IN CORRISPONDENZA DEL POZZETTO 1:50

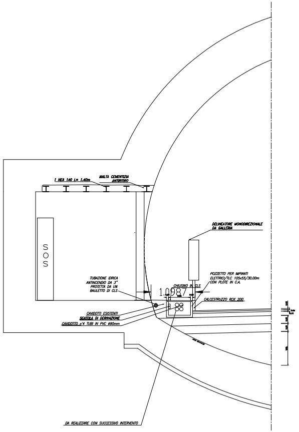
1 HEA 140 L= 1.40m
MALTA CEMENTIZIA ANTIRITIRO
SOS
DELINEATORE MONODIREZIONALE DA GALLERIA
TUBAZIONE IDRICA ANTINCENDIO DA 3" PROTETTA DA UN BAULETTO DI CLS
POZZETTO PER IMPIANTI ELETTRICI/TLC 105x55/30.00m CON PLOTE IN C.A.
CHIUSINO IN CLS
1.0987
CALCESTRUZZO RCK 200
CAVIDOTTI ESISTENTI
SCATOLA DI DERIVAZIONE
CAVIDOTTO n°4 TUBI IN PVC ⌀90mm
DA REALIZZARE CON SUCCESSIVO INTERVENTO

SEZIONE CORRENTE 1:50

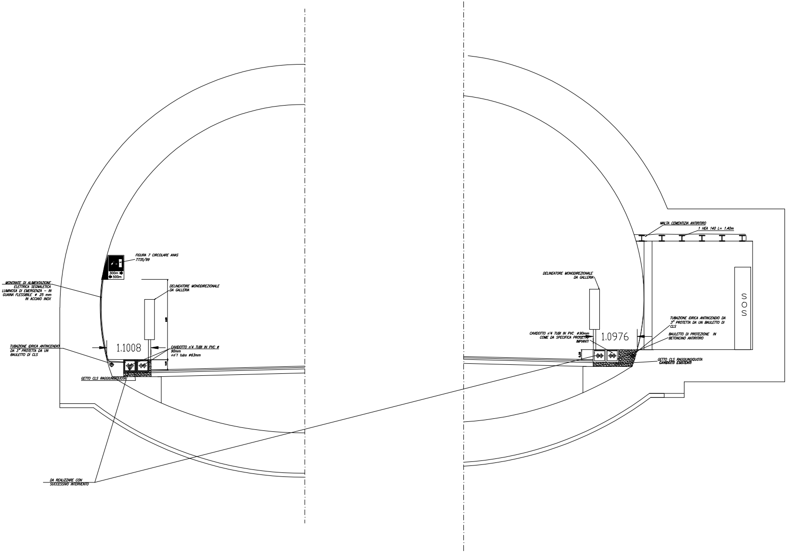
FIGURA 7 CIRCOLARE ANAS
7735/99
300m
500m
MONTANTE DI ALIMENTAZIONE ELETTRICA SEGNALETICA LUMINOSA DI EMERGENZA – IN GUAINA FLESSIBILE ø 25 mm IN ACCIAIO INOX
DELINEATORE MONODIREZIONALE DA GALLERIA
1.1008
TUBAZIONE IDRICA ANTINCENDIO DA 3" PROTETTA DA UN BAULETTO DI CLS
CAVIDOTTO n°4 TUBI IN PVC ø 90mm +n°1 tubo ø63mm
GETTO CLS RAGGIUNGIQUOTA
DA REALIZZARE CON SUCCESSIVO INTERVENTO
MALTA CEMENTIZIA ANTIRITIRO
1 HEA 140 L= 1.40m
DELINEATORE MONODIREZIONALE DA GALLERIA
SOS
TUBAZIONE IDRICA ANTINCENDIO DA 3" PROTETTA DA UN BAULETTO DI CLS
CAVIDOTTO n°4 TUBI IN PVC ø90mm COME DA SPECIFICA PROGETTO IMPIANTI
1.0976
BAULETTO DI PROTEZIONE IN BETONCINO ANTIRITIRO
GETTO CLS RAGGIUNGIQUOTA CAVIDOTTI ESISTENTI

PARTICOLARI NICCHIE

PARTICOLARI NICCHIA SOS
scala 1:50

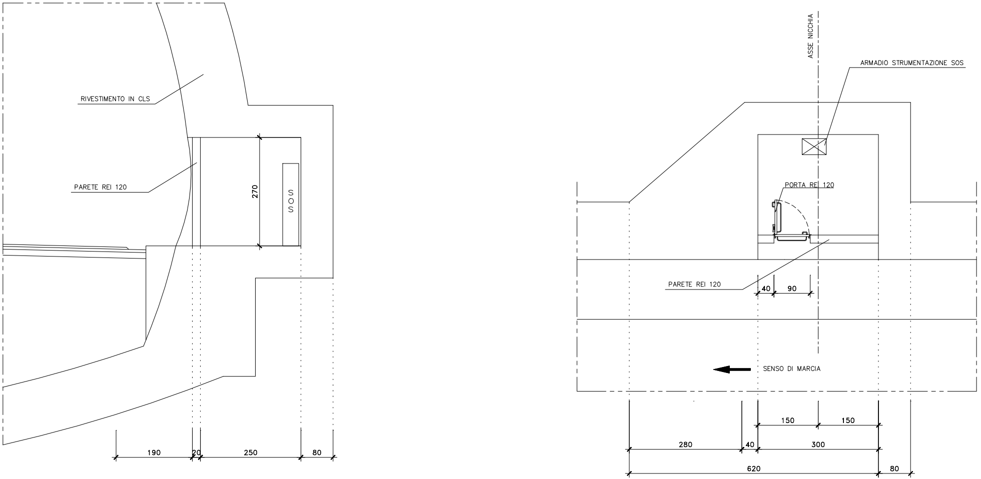
SEZIONE

PIANTA

RIVESTIMENTO IN CLS
PARETE REI 120
270
SOS
190
20
250
80
ASSE NICCHIA
ARMADIO STRUMENTAZIONE SOS
PORTA REI 120
PARETE REI 120
40
90
SENSO DI MARCIA
150
150
280
40
300
620
80

PARTICOLARI NICCHIA SOS CON ARMADI DI CONTENIMENTO APPARATI DI GESTIONE E CONTROLLO PARAMETRI AMBIENTALI

scala 1:50

SEZIONE

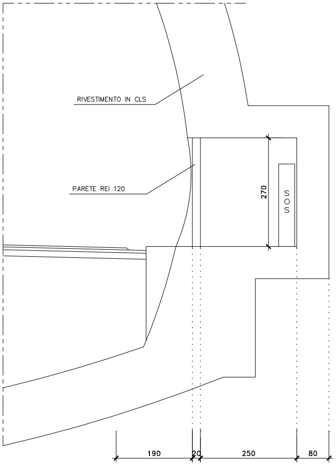
RIVESTIMENTO IN CLS
PARETE REI 120
270
S O S
190
20
250
80

PIANTA

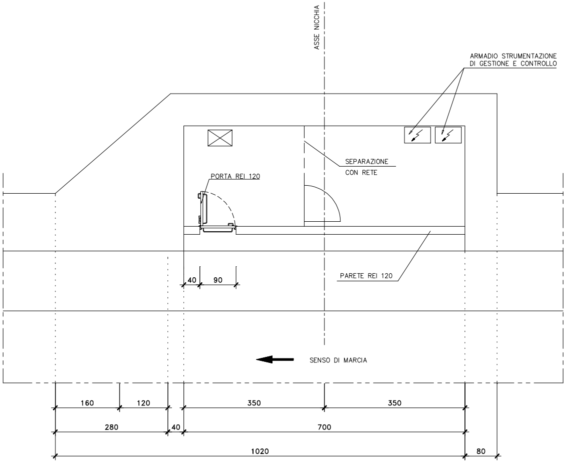
ASSE NICCHIA
ARMADIO STRUMENTAZIONE DI GESTIONE E CONTROLLO
SEPARAZIONE CON RETE
PORTA REI 120
PARETE REI 120
40
90
SENSO DI MARCIA
160
120
350
350
280
40
700
1020
80

PARTICOLARE A

PARTICOLARE REALIZZAZIONE NICCHIE

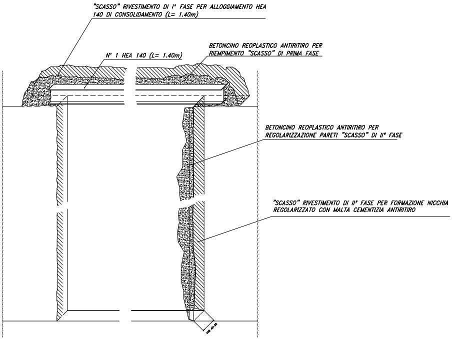
"SCASSO" RIVESTIMENTO DI I° FASE PER ALLOGGIAMENTO HEA 140 DI CONSOLIDAMENTO (L= 1.40m)
N° 1 HEA 140 (L= 1.40m)
BETONCINO REOPLASTICO ANTIRITIRO PER RIEMPIMENTO "SCASSO" DI PRIMA FASE
BETONCINO REOPLASTICO ANTIRITIRO PER REGOLARIZZAZIONE PARETI "SCASSO" DI II° FASE
"SCASSO" RIVESTIMENTO DI II° FASE PER FORMAZIONE NICCHIA REGOLARIZZATO CON MALTA CEMENTIZIA ANTIRITIRO
var 40-25

ANCORAGGIO CAVO AL
PARET

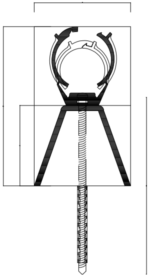

PARTICOLARE AGGANCIO CAVO A PARETE

Materiale:
-Acciaio inox AISI 304

Interasse 90 cm.

NCORAGGIO CAVO

IMENTAZIONE "PERMANENTE" A
TE (PART.1)

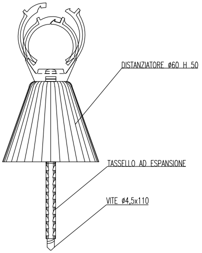
DISTANZIATORE ø60 H 50
TASSELLO AD ESPANSIONE
VITE ø4,5x110

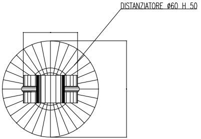
DISTANZIATORE ø60 H 50

Studio Vizioli
ingegneri associati
Via Brigata Maiella, 2 - 66034 - Lanciano (Ch) - Italia - tel: 0872/49729 - fax: 0872/712298 - www.studiovizioli.com

REGIONE ABRUZZO
PROVINCIA DI CHIETI

SETTORE LAVORI PUBBLICI, TRASPORTI E PROTEZIONE CIVILE
Via Discesa delle Carceri,1
CHIETI

PROGETTO DEFINITIVO/ESECUTIVO
1° LOTTO - 1° STRALCIO:
LAVORI DI RISANAMENTO ED ADEGUAMENTO DELLA GALLERIA "LA CIVITA" IN CASTIGLIONE MESSER MARINO SULLA EX S.S. N° 86 "ISTONIA"

Allegato n° 2.12:
IMPIANTI TECNOLOGICI DI PROGETTO EX-NOVO:
PARTICOLARI COSTRUTTIVI

Lanciano, 14 marzo 2011 agg.

COLLABORAZIONE INGEGNERISTICA

Ing. Valeria Vizioli

IL PROGETTISTA

Ing. Ugo Vizioli

Visto:
IL RESPONSABILE DEL PROCEDIMENTO

Ing. Carlo Cristini

Commessa	Identificazione file	REV.1	REV.2	REV.3
A.32.2.1	2.12 Impianti tecnologici particolari costruttivi			